INSTALLATIONSANLEITUNG

BLENDEN HEATRO

Stellen Sie vor Arbeitsbeginn sicher, dass Sie eine

Komplettset haben:

- der obere Teil von Blende (2),
- der untere Teil von Blende (1),
- zwei Seitenelemente (3),
- ein Satz Schrauben und Körbe (4,5,6,7,8),

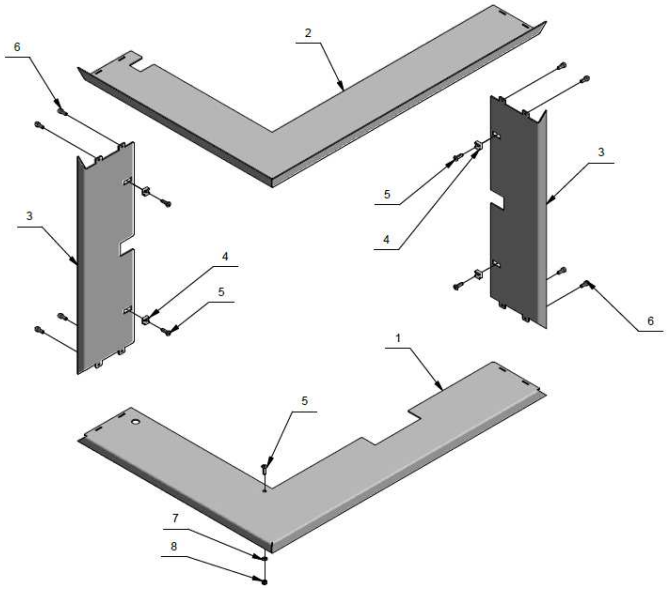

1. . Entfernen Sie die Kamineinsatztür.

   Befestigungslöcher in den Abdeckungen ausschlagen

   Wagen und der Türrahmen in der unteren Schwelle.

Rys.1

2. Setzen Sie den unteren Teil von Blende (3) "von unten" vom Boden aus ein.

   Befestigen Sie es dann mit der Schraube (8) am Rahmen.

   die Tür (Abb. 1)

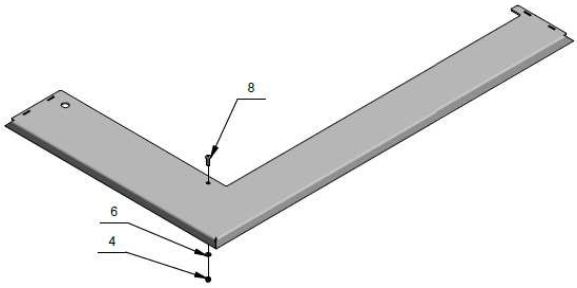

3. Stellen Sie dann die Körbe (4) in die Schlitze an den Seitenelementen

   Platzieren Sie die Seitenelemente im montierten unteren Element.

   Befestigen Sie die Seitenelemente mit den Schrauben (8) zur

   Rahmen und Schrauben (7) einschrauben (Abb. 2)

Rys.2

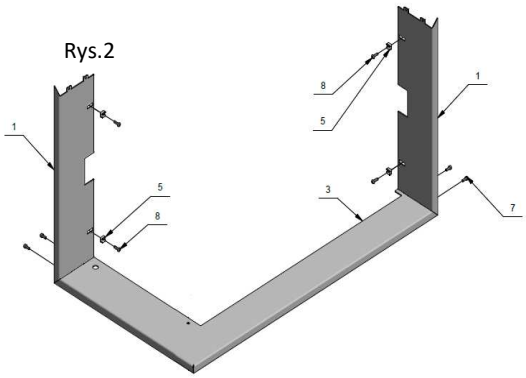

4. Setzen Sie die Blende auf den Türrahmen, indem Sie ihn darüber schieben

   Außenkanten des Türrahmens,

5. Befestigen Sie die Oberseite der Blende und schrauben Sie sie mit

   die Schrauben (7) (Abb. 3)

6. Bringen Sie die Tür am Rahmen an und achten Sie darauf,

   das Sie mit den Kanten von der Tür die Blende nicht Kratzen (zB.

   Nehmen sie einem Baumwolltuch).

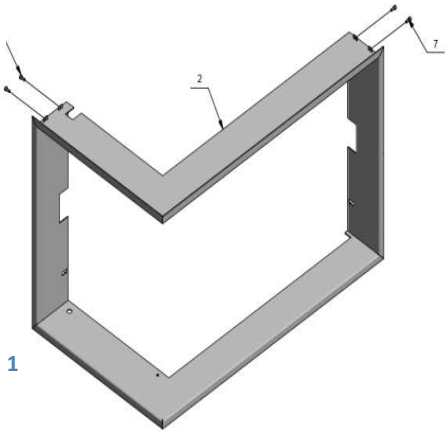

* Die Zeichnungen können jedoch geringfügig vom tatsächlichen Erscheinungsbild Ihre

Artikel abweichen Das Montageprinzip bleibt gleich.

Bei Problemen oder Fragen bitte um unsere Serviceabteilung zu kontaktieren.

Vielen Dank, dass Sie sich für HEATRO-Produkte entschieden haben

Rys. 1