BEF HOME
fire for your heart

TECHNISCHE DATEN

Nennwärmeleistung	14,5 kW
Leistung ins Wasser	7,5 kW
Wirkungsgrad	84 %
Abgasstutzen	180 mm
Notwendiger Förderdruck	10 Pa
Abgastemperatur	191 °C
Abgassenstrom	13,2 g/s
CO - Emission im Rauchgas	0,0441 %
Staub im Rauchgas	22 mg/Nm^3
Stündlicher Abbrand	4,06 kg/h
Brennstoff	Scheitholz (Buche)
Gewicht	288 kg

VERZEICHNIS VON ERSATZTEILEN

Leitungsschema des Wärmetauschers

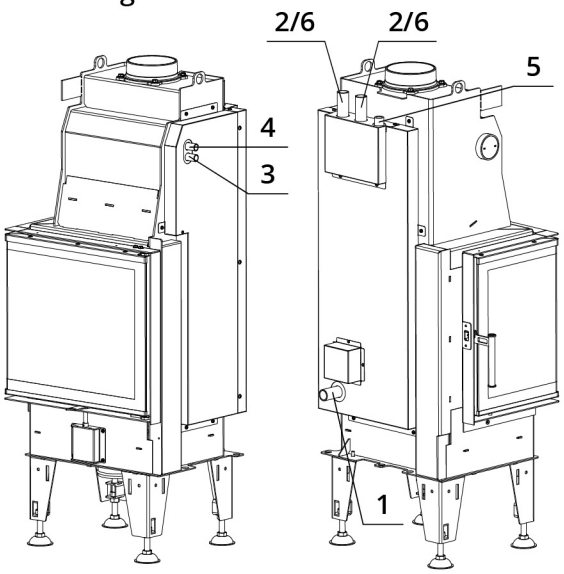

Carcon Feuerraum

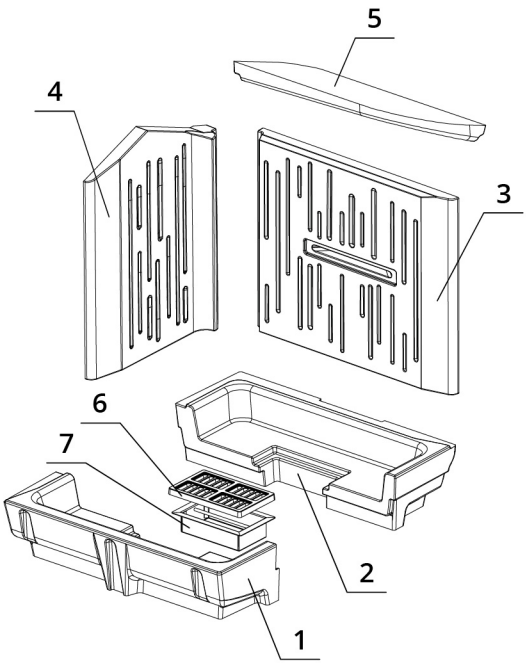

1. Kaltwassereintritt (Rücklauf), Außengewinde 1“
2. Warmwasseraustritt (Vorlauf), Außengewinde 1“
3. TAS-Eintritt, Außengewinde 1/2“
4. TAS-Austritt, Außengewinde 1/2“
5. Entlüftungsventil, Innengewinde 1/2“
6. TAS-Fühler, Außengewinde 1“

1. vorderer Boden
2. hinterer Boden
3. Rücken
4. Seite
5. Deflektor
6. Feuerrost (Guss)
7. Aschenkasten

BEF AQUATIC WH V 80 CP

BImSchV	15a	ČSN EN
Stufe 2	B - VG	13229

www.befhome.com

BeF Home s. r. o. I Kotvrdovice 277, 679 07 Kotvrdovice I tel.: +420 516 428 240 I email: obchodnik@bef.cz

BEF HOME
fire for your heart

TECHNISCHES DATENBLATT

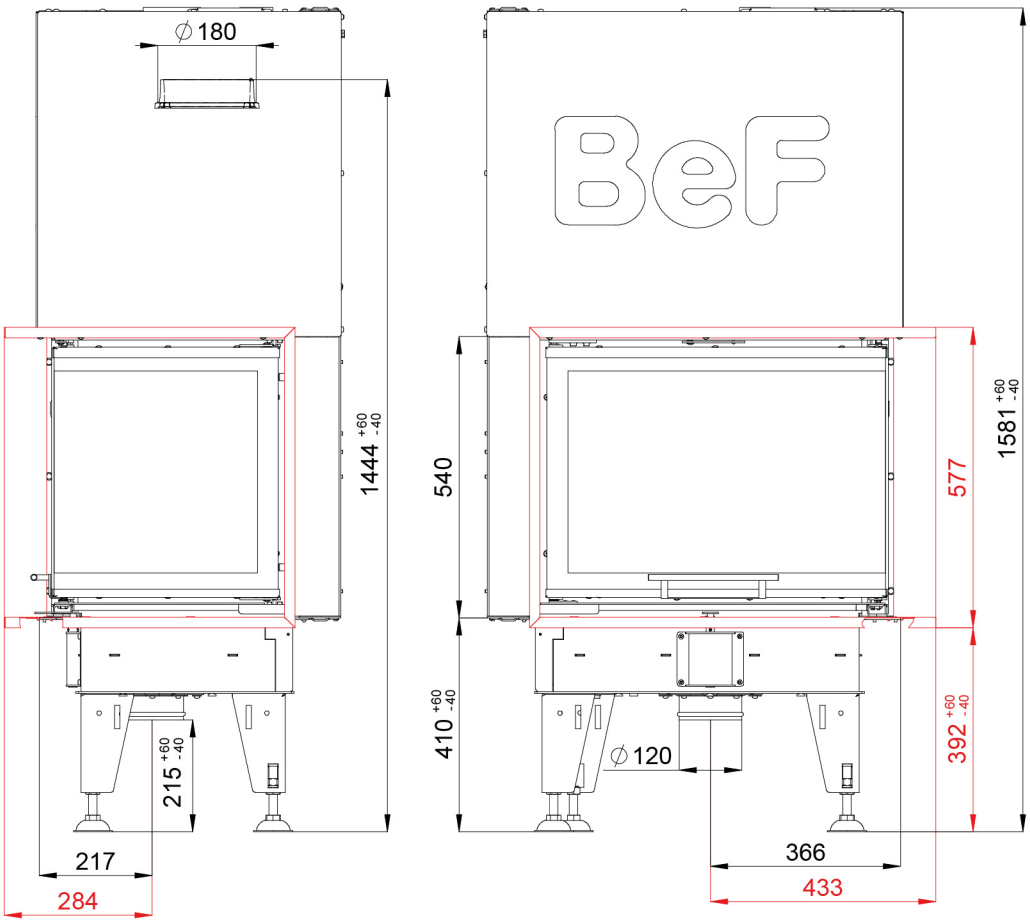

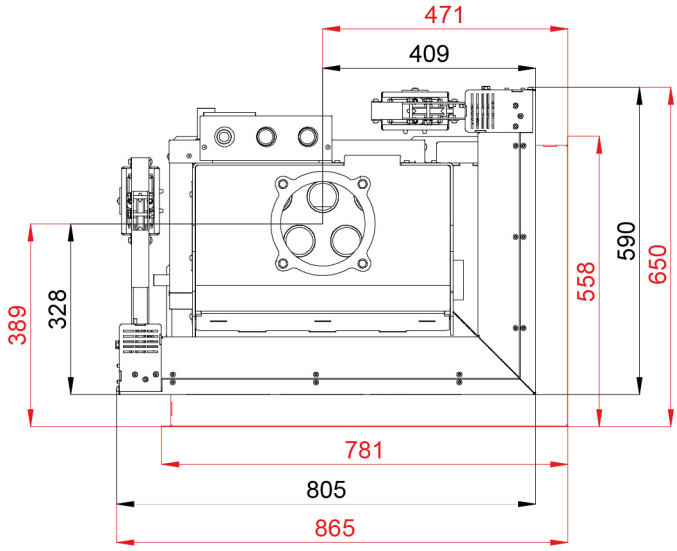

Glasscheibe

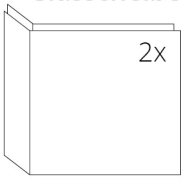

650 x 430 x 468 mm

BEF AQUATIC WH V 80 CP

BImSchV	15a	ČSN EN
Stufe 2	B - VG	13229

www.befhome.com

BeF Home s. r. o. I Kotvrdovice 277, 679 07 Kotvrdovice I tel.: +420 516 428 240 I email: obchodnik@bef.cz