SIMPLE BOX

Installations- und Bedienungsanleitung

Der Produzent:
www.kratki.com
Kratki.pl Marek Bal
ul. W. Gombrowicza 4
26-660 Wsola/Jedlińsk

NIE RÓB DYMU

www.nierobdymu.com, fb/nierobdymu

Für den INSTALLATEUR: Lassen Sie das Handbuch bei dem Gerät.

VERBRAUCHER: Bewahren Sie dieses Handbuch zum späteren Nachschlagen auf.

HINWEIS

DIE OBERFLÄCHEN DES GERÄTS UND DES KÖRPERS KÖNNEN HEIß WERDEN UND VERBRENNUNGEN VERURSACHEN.

BERÜHREN SIE KEINE ARBEITSFLÄCHEN DES GERÄTS, BEVOR ES ABGEKÜHLT IST.

LASSEN SIE KINDER ODER ANDERE PERSONEN, DIE AUFMERKSAMKEIT BENÖTIGEN, NIEMALS IN DER NÄHE EINES FUNKTIONIERENDEN GERÄTS.

HINWEIS!
DAS GERÄT IST HEIß! DIE KOMPONENTEN KÖNNEN AUCH HEIß WERDEN!

DURCH DEN KONTAKT MIT DEN HEIßEN OBERFLÄCHEN DES GERÄTS KANN ES ZU VERBRENNUNGEN KOMMEN. KINDER, ÄLTERE MENSCHEN (ODER ANDERE PFLEGEBEDÜRFTIGE PERSONEN), TIERE, KLEIDUNG, BRENNBARE MÖBEL ODER BRENNSTOFFE ODER ANDERE BRENNBARE MATERIALIEN SOLLTEN VON DEM GERÄT FERNGEHALTEN WERDEN.

DENKEN SIE DARAN, DIE WARTUNG DES GERÄTS GEMÄß DEN EMPFEHLUNGEN DIESES NSTRUCTIONS!

Lesen Sie das Handbuch bis zum Ende und stellen Sie es jedem möglichen Benutzer des Geräts zur Verfügung, bevor Sie es in Betrieb nehmen, installieren oder demontieren.

Danke, dass Sie uns vertrauen und unsere SIMPLE BOX gewählt haben. Dieses Gerät wurde im Hinblick auf Ihre Sicherheit und Ihren Komfort entwickelt. Wir sind zuversichtlich, dass Sie mit Ihrer Wahl aufgrund des Engagements, das wir in das Design und die Produktion dieses Geräts investiert haben, zufrieden sein werden. Bitte lesen Sie dieses Handbuch vor der Installation und Benutzung sorgfältig durch. Wenn Sie Fragen oder Bedenken haben, wenden Sie sich bitte an unsere technische Abteilung. Alle weiteren Informationen sind auf unserer Website www.kratki.com verfügbar.

Kratki.pl Marek Bal ist ein bekannter und geschätzter Hersteller von Heizgeräten sowohl auf dem polnischen als auch auf dem europäischen Markt. Unsere Produkte werden auf der Grundlage restriktiver Normen hergestellt. Jede von der Firma hergestellte Gartenheizung unterliegt einer Qualitätskontrolle im Werk, bei der sie strengen Sicherheitstests unterzogen wird. Verwendung von Materialien in der Produktion
Höchste Qualität garantiert dem Endbenutzer einen reibungslosen und zuverlässigen Betrieb des Gerätes. Dieses Handbuch enthält alle Informationen, die für den ordnungsgemäßen Anschluss, den Betrieb und die Wartung der SIMPLE BOX erforderlich sind.

EINBAUMAßE

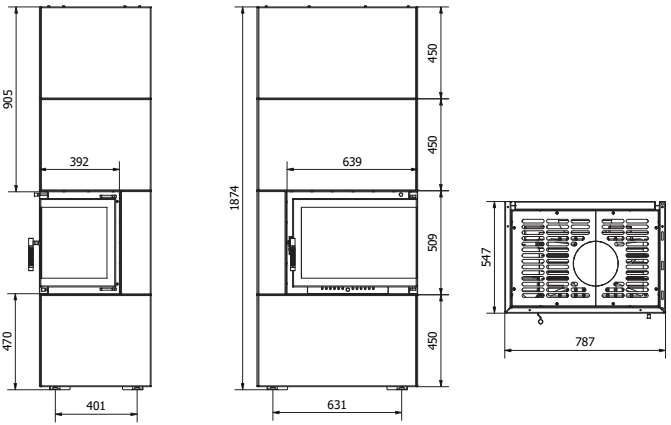

Abbildung 1: Maßliche Einbauzeichnung der SIMPLE BOX in der BSP-Version

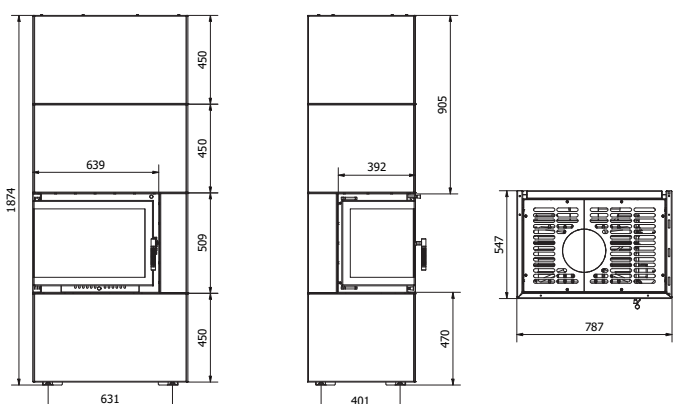

Abbildung 2: Eine bemaßte Einbauzeichnung der SIMPLE BOX in der BSL-Version

EINRICHTUNG

HINWEIS: DIE NICHTBEACHTUNG DER ANWEISUNGEN IN DIESEM HANDBUCH IN BEZUG AUF INSTALLATION, BETRIEB ODER DIE NICHTBEACHTUNG DER ANWEISUNGEN FÜR ZULÄSSIGE TEILE UND ZUBEHÖR FÜR DIESES GERÄT KANN ZU SCHWEREN VERLETZUNGEN ODER SACHSCHÄDEN FÜHREN.

JEDES EINGEBAUTE MODELL IST EIN DEDIZIERTES MODELL, D.H. ES IST NUR FÜR DIE INTUITIVE UND SCHNELLE INSTALLATION DES KAMINMODELLS VORGESEHEN, DAS ZUSAMMEN MIT DEM EINGEBAUTEN MODELL VERKAUFT WIRD.

ES IST VERBOTEN, EIN ANDERES ALS DAS VORGESEHENE KAMINMODELL IN EINEM DAFÜR VORGESEHENEN KAMINGEHÄUSE ZU INSTALLIEREN.

DAS GEHÄUSE IST FÜR EINE INTUITIVE INSTALLATION MIT GERINGEM AUFWAND UND GERINGEN KOSTEN AUSGELEGT.

DIE INSTALLATION MUSS JEDOCH VON MINDESTENS 2 KÖRPERLICH GEEIGNETEN PERSONEN DURCHGEFÜHRT WERDEN, DA ELEMENTE VON ERHEBLICHER GRÖßE UND GEWICHT GEHANDHABT WERDEN MÜSSEN..

HINTERGRUNDINFORMATIONEN

WICHTIG: BEHALTEN SIE DIESES HANDBUCH!

Es ist wichtig, die Integrität und Steifigkeit der Struktur selbst sowie der einzelnen Bau- und Konstruktionselemente periodisch auf eventuelle Schäden zu überprüfen. Es sollte daran erinnert werden, dass jedes eingebaute Gerät periodisch dem Schornsteinfeger unterstellt wird. Eine eventuelle Inspektion oder Wartung des Geräts darf nur von einem qualifizierten Schornsteinfeger/Schornsteinfegermeister mit entsprechender Qualifikation durchgeführt werden. Die Nichtbeachtung dieser Regeln kann zu ernsthaften Gesundheitsverlusten, Sachschäden und sogar zum Tod führen.

Die Installation und Nutzung muss in Übereinstimmung mit den geltenden nationalen Bauvorschriften erfolgen. Ihr autorisierter Händler kann Ihnen helfen, die Sicherheitsmaßnahmen zu bestimmen, die bei der Installation oder Verwendung des Geräts zu ergreifen sind. In einigen Fällen kann es notwendig sein, eine Genehmigung für die Installation oder den Betrieb eines solchen Geräts zu erhalten, unabhängig vom Installationsschema des Gebäudes und des Geräts selbst. Wenden Sie sich immer an Ihren autorisierten Händler oder Bauinspektor, um zu erfahren, welche Vorschriften für die Verwendung und/oder Installation des Geräts in Ihrer Gegend gelten. Da es keine Vorschriften für die Installation und den Gebrauch gibt, ist es wichtig, dass Sie die Anweisungen und den Brandschutzcode befolgen.

Nehmen Sie das Gerät nicht in Betrieb, wenn eines seiner Bauteile zuvor zerlegt, beschädigt oder zerstört wurde. Vor der Wiederverwendung muss das fehlende oder beschädigte Teil unbedingt durch einen vom Hersteller angegebenen Originalersatz ersetzt werden.

SICHERHEITSHINWEISE

Wegen der Möglichkeit hoher Temperaturen, insbesondere an den Scheiben des Geräts, sollten alle brennbaren Materialien in einem sicheren Abstand zum Gerät, einschließlich seiner eingebauten Elemente, angeordnet werden. Kinder, ältere Menschen und andere Personen sollten über die Möglichkeit hoher Temperaturen am Gerät während und unmittelbar nach dem Betrieb informiert und gewarnt werden und den Kontakt mit dem Gerät vermeiden, um Verbrennungen und Entzündungen der Kleidung zu vermeiden.

HINWEIS: Alle Oberflächen des Geräts und die spezielle Installation der SIMPLE BOX, insbesondere in der Ausführung mit Stahlplatten, sollten als Arbeitsflächen behandelt werden! Das bedeutet, dass während des Betriebs des Geräts alle sichtbaren Elemente des Geräts und seines Gehäuses sehr hohe Temperaturen erreichen können, so dass es GEFAHR birgt, während des Betriebs und bis zur Abkühlung jede sichtbare Oberfläche des Geräts und seines Gehäuses zu berühren.
HINWEIS: Das Gerät und die sichtbaren Komponenten können auch nach dem Löschen noch mehrere Stunden lang sehr heiß sein. Alle Tätigkeiten im Zusammenhang mit dem Nachfüllen von Brennstoff oder der Entaschung sollten mit hitzebeständigen Handschuhen durchgeführt werden!

Kleinkinder, Säuglinge, gebrechliche Personen und andere Personen, die im Raum des Geräts besondere Aufmerksamkeit benötigen, sollten unter besonderer Überwachung stehen. Diese Personen können besonders anfällig für einen versehentlichen Kontakt mit dem Gerät sein. Gegebenenfalls sollte die Verwendung von Sicherheitsbarrieren in Betracht gezogen werden, um den Zugang zu den Geräten zu beschränken.

Schlagen oder lehnen Sie sich nicht an einen Teil des Geräts.

HINWEIS: Kein Teil des Gerätes darf ersetzt werden, außer den vom Hersteller gelieferten oder von ihm empfohlenen Teilen.

ES IST STRENG VERBOTEN Verwenden Sie flüssige oder gasförmige Brennstoffe oder andere entflammbare Materialien, um das Gerät zu entzünden!

Um Unfälle zu vermeiden, ist es nicht empfehlenswert, Personen, die mit dem Gebrauch des Geräts nicht vertraut sind, zuzulassen. Aus Sicherheitsgründen sollten bei Wartungsarbeiten stets Handschuhe und Schutzbrille getragen werden.

ZITRONEN DES SETS - ERSTES AUSPACKEN DES GEKAUFTEN HEIZGERÄTES

Wenn Sie bei der Sendungsinspektion Schäden oder fehlende Artikel feststellen, wenden Sie sich bitte an Ihren autorisierten Händler.

Bitte stellen Sie sicher, dass alle Teile des Sets beim Transport nicht beschädigt werden. Die Inspektion sollte in Anwesenheit des Lieferanten stattfinden. Der gekaufte Kaminofen sollte alle Elemente enthalten, die für den Zusammenbau des Kamins und der Feuerstelle benötigt werden:

- Ein kompletter, betriebsbereiter Kamin.
- Kaminfuß mit verstellbaren Füßen.
- Vollständige Selbstmontage mit Befestigungselementen. - Anweisungen zur Installation und Verwendung.

INSTALLATION - EINFÜHRUNG

NOTIZEN ÜBER DIE BEWEGUNG DES GERÄTS:

Dieses Gerät wurde für eine einfache Installation und Montage konzipiert, mit der Möglichkeit, es praktisch an jedem Ort zu platzieren, d.h. überall dort, wo der Schornstein gemäß den Installationsanforderungen des Kaminhandbuchs und des Baurechts herausgebracht werden kann.

WARNUNG: VERSUCHEN SIE NICHT, DAS GERÄT WÄHREND DES BETRIEBS ZU BEWEGEN!

INSTALLATIONSREGELN

Die Installation sollte in Übereinstimmung mit den Anforderungen des nationalen oder regionalen Rechts durchgeführt werden. In Ermangelung solcher Vorschriften sollten die in diesem Handbuch enthaltenen Regeln und die Brandschutzregeln befolgt werden.

Dieses Gerät wurde auf Qualität und Sicherheit geprüft und von einem notifizierten Prüfinstitut zertifiziert, und das Gehäuse wurde nur bei diesem Gerät auf Festigkeit und Sicherheit geprüft!

BEFESTIGUNGEN

Die folgenden Befestigungselemente sind im Lieferumfang enthalten:

Sechskantmutter mit Kegelflansch M6 DIN 6923	26		Sechskant-schraube M6x12 DIN 933 / ISO 4017 / 82105	26	
Pilzschraube M4x6 ISO 7380	4		Vollständige Fußzeile	4	
Pilzkopfschraube M5x10~ ISO 7380	51				

EINRICHTUNG

Das Gerät sollte gemäß dem untenstehenden Schema zusammengebaut werden. Das Überspringen eines Schrittes bei der Installation kann zu Schäden am Gerät während des Betriebs oder sogar in gefährlichen Situationen führen, die die Gesundheit der Gerätebenutzer gefährden können.

Schritt 1: Schrauben Sie zunächst die hinteren Beine der Aufbaustruktur wie in der Abbildung unten dargestellt, indem Sie sie an den angegebenen Punkten zu M6-Bolzen und Muttern drehen. Schrauben Sie auch die mitgelieferten verstellbaren Füße für die spätere Nivellierung der gesamten Struktur ein.

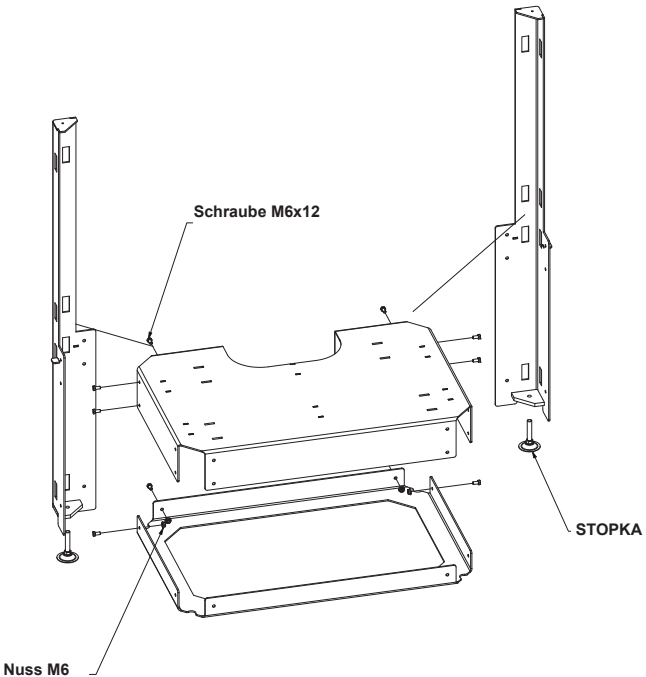

Schritt 2: Folgen Sie den Schritten von Schritt 1 und schrauben Sie die Vorderbeine der Aufbaustruktur entsprechend der folgenden Abbildung.

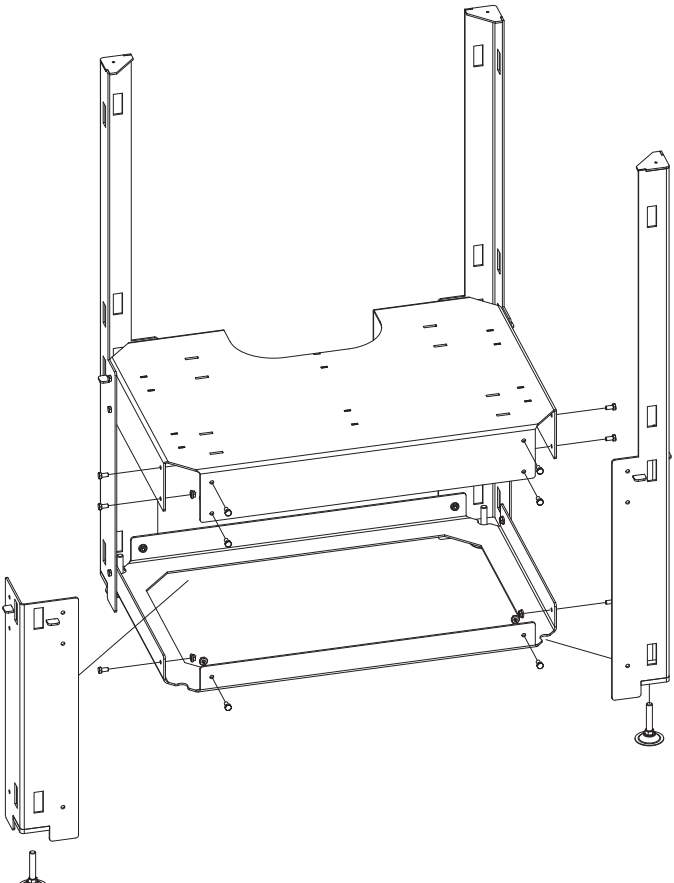

Schritt 3: Installieren Sie die Rückwand, wie in der Abbildung unten dargestellt, indem Sie die Haken an der Platte verwenden und sie in die Aussparungen im Rahmen der Unterkonstruktion einsetzen.

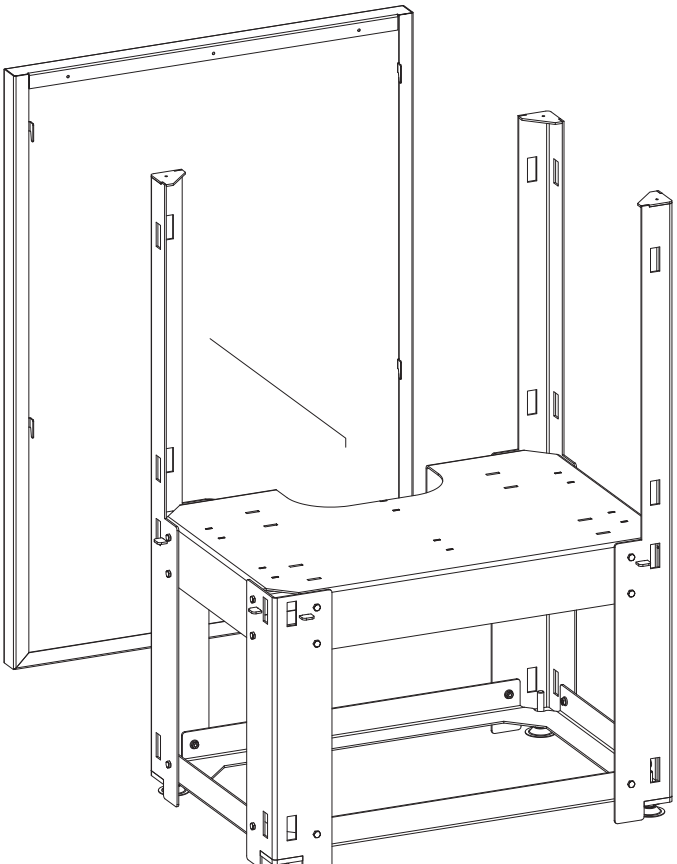

Schritt 3.2 (Option mit Lufteinlass) Wenn ein Lufteinlass angeschlossen ist, stellen Sie die Feuerstelle auf einen speziellen Sockel, wobei der Sockel so nah wie möglich an der Stelle platziert werden muss, an der das Gerät später aufgestellt werden soll, wobei auf jeder Seite des Geräts mindestens 0,5 m freier Raum für die freie Aufstellung der eingebauten Elemente verbleiben muss. Die Feuerstelle muss auf die unten markierten Sockel auf die Struktur gesetzt werden, die unteren Installationsplatten gemäß dem Schema in den Schritten 4 und 5 installieren und dann die Sockel entfernen.

Bei der BSL-Version sind die mit L gekennzeichneten Kamine nach vorne zu positionieren, bei der BSP--Version sind die mit P gekennzeichneten Kamine nach vorne zu positionieren.

Wenn dies keine Einlassoption ist, fahren Sie mit dem nächsten Schritt fort.

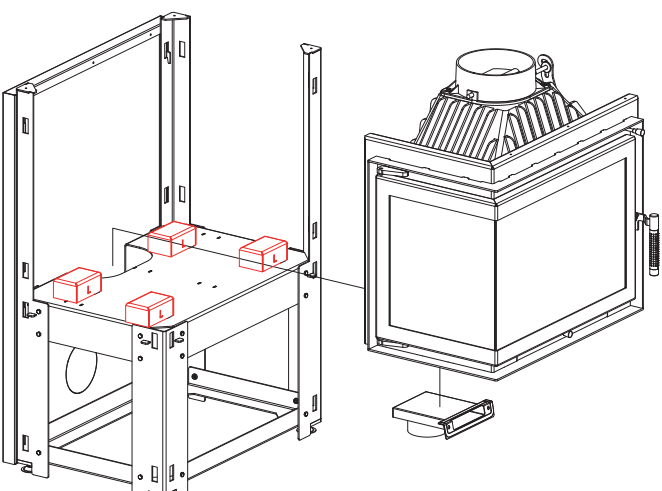

Schritt 4: Installieren Sie im nächsten Schritt die Seitenverkleidung entsprechend der untenstehenden Abbildung und setzen Sie sie mit Hilfe der Haken in die Aussparungen der Unterkonstruktion ein. Verwenden Sie die M5-Schrauben in der Abbildung unten, um die Seitenwände im ersten Fall zu nivellieren. Die M5-Schraube, die zur Befestigung des Hakens verwendet wird, sollte nur teilweise eingeschraubt werden, so dass Platz für den Haken bleibt, wie in der Abbildung in Schritt 10 und 11 gezeigt.

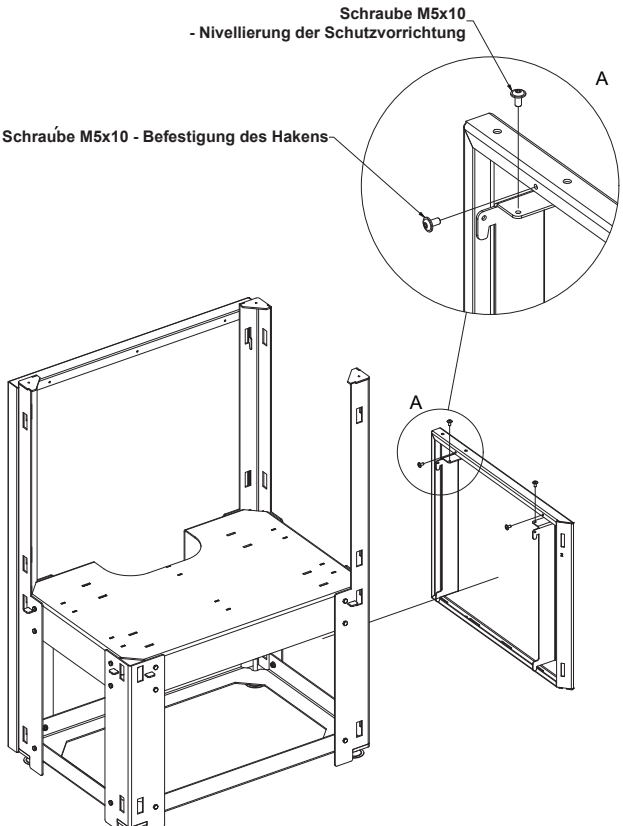

Schritt 5: Installieren Sie dann die gegenüberliegende Seitenwand, ähnlich wie in Schritt 4 beschrieben.

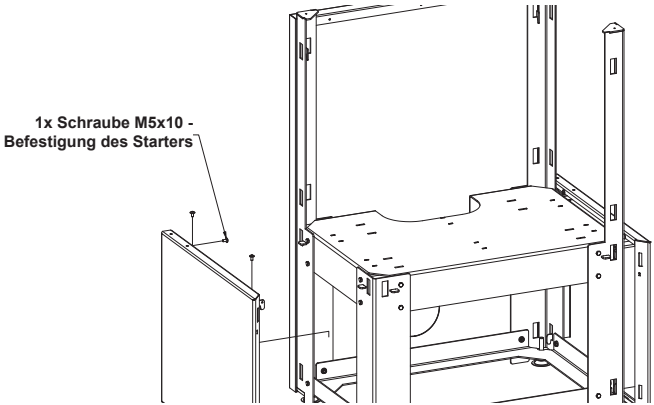

Schritt 6 Wie in der Abbildung unten dargestellt, montieren Sie die vordere Bodenplatte, indem Sie sie mit Hilfe der Haken in die Aussparungen der seitlichen Bodenplatten einführen.

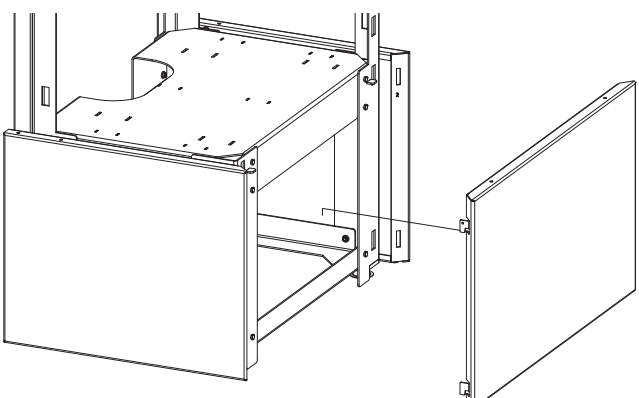

Schritt 7: Wenn Sie den Einlass noch nicht installiert haben, bedeutet dies, dass die Einheit noch nicht auf der Unterkonstruktion installiert ist, also platzieren Sie die Einheit im nächsten Schritt auf der Unterkonstruktion, wie in der Abbildung unten gezeigt.

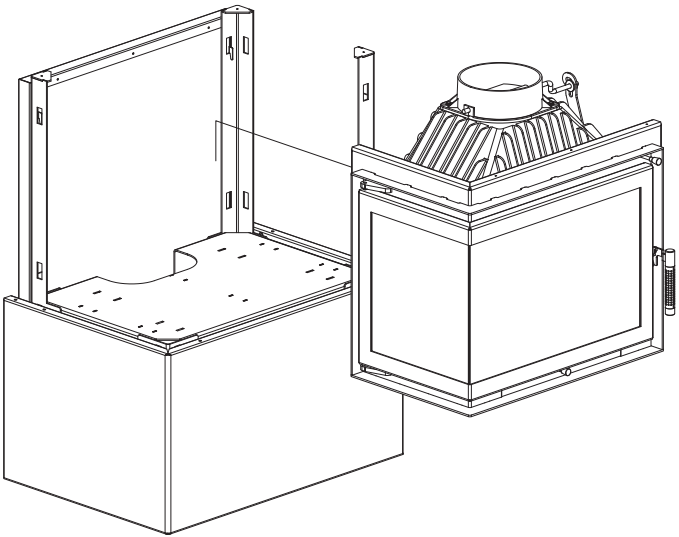

Schritt 8: Montieren Sie den Rahmen des oberen Teils der Aufbaustruktur wie in der Abbildung unten dargestellt. Das Diagramm zeigt auch, dass die Seiten- und Frontpaneele 2 mm über den Flansch des Kaminrahmens hinausragen sollten.

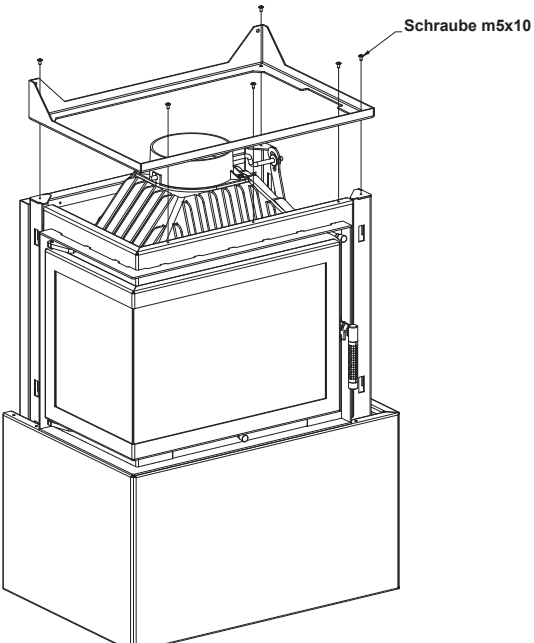

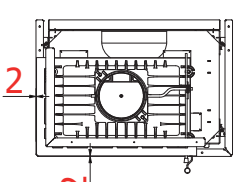

Schritt 9: Installieren Sie die obere Platte wie in der folgenden Abbildung gezeigt, indem Sie sie mit dem Überbau verschrauben.

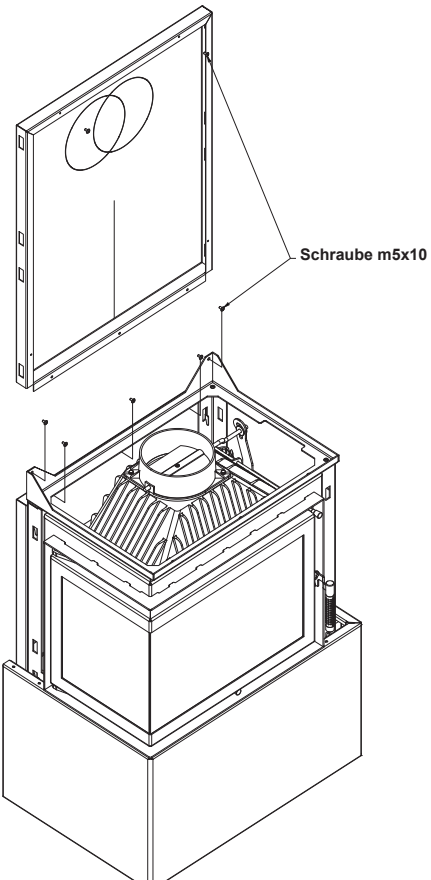

Schritt 10: Setzen Sie die Seitenwand ein, indem Sie sie in die Aussparungen der Unterkonstruktion mit den Haken, die nach dem Einsetzen befestigt werden müssen, entsprechend der untenstehenden Abbildung einführen. Schrauben Sie die Haken vor der Installation wie in der untenstehenden Abbildung gezeigt und schrauben Sie die Hakenschrauben auf die Oberseite der Seitenwand, indem Sie sie nur teilweise einschrauben (einige Gewindegänge), um Platz für den Haken der oberen Platte zu lassen.

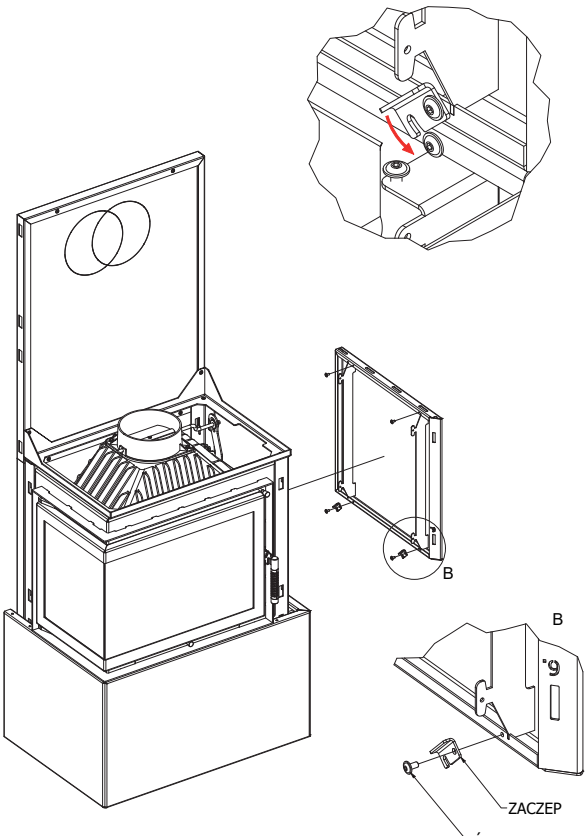

Schritt 11: Ähnlich wie in Schritt 10 wird die kleinere Seitenwand auf der gegenüberliegenden Seite des Aufbaus montiert.

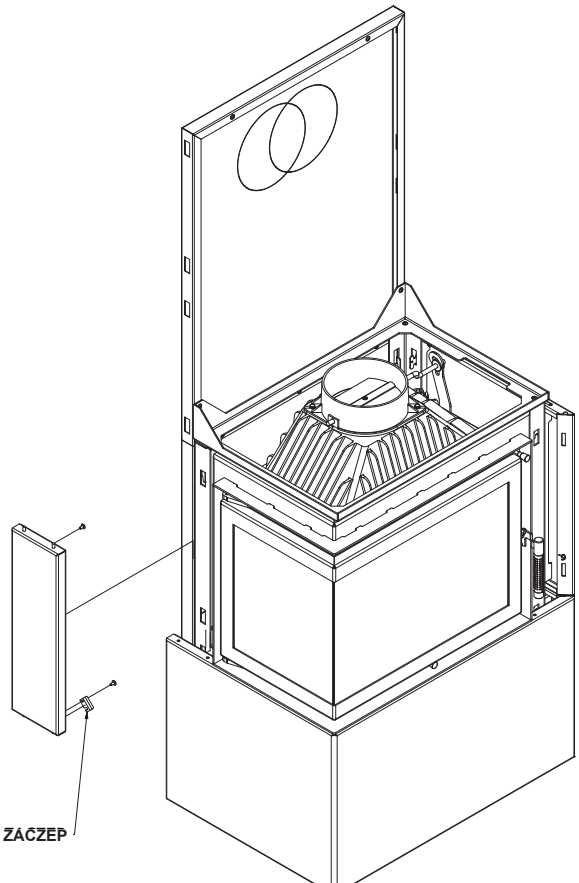

Schritt 12: Bereiten Sie die kleinere Frontplatte vor, bevor Sie sie auf der Gebäudestruktur installieren, wie in der Abbildung unten gezeigt. Je nach der BSL- oder BSP-Version die entsprechenden Aufhänger nach den untenstehenden Schemata einschrauben.

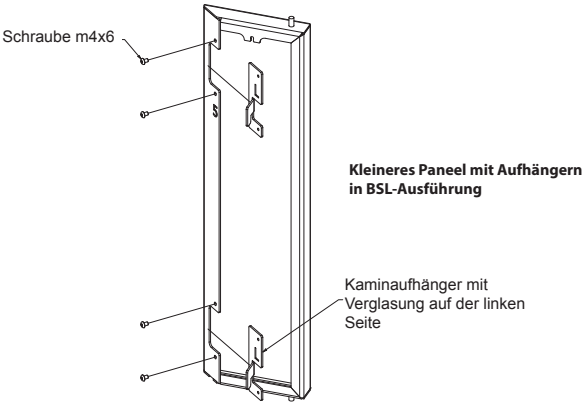

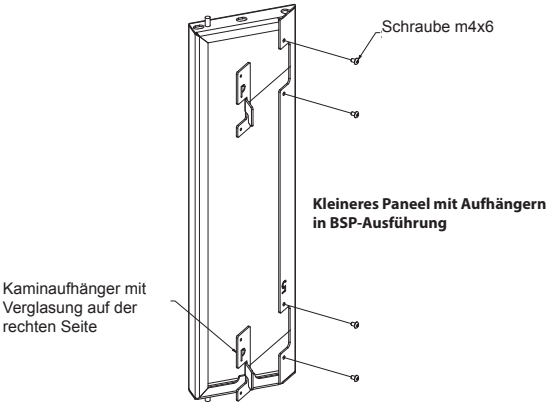

Schritt 13. Installieren Sie die kleinere Frontplatte, indem Sie sie in die Aussparungen in der Seitenwand und der Unterkonstruktion schieben, wie in der Abbildung unten gezeigt.

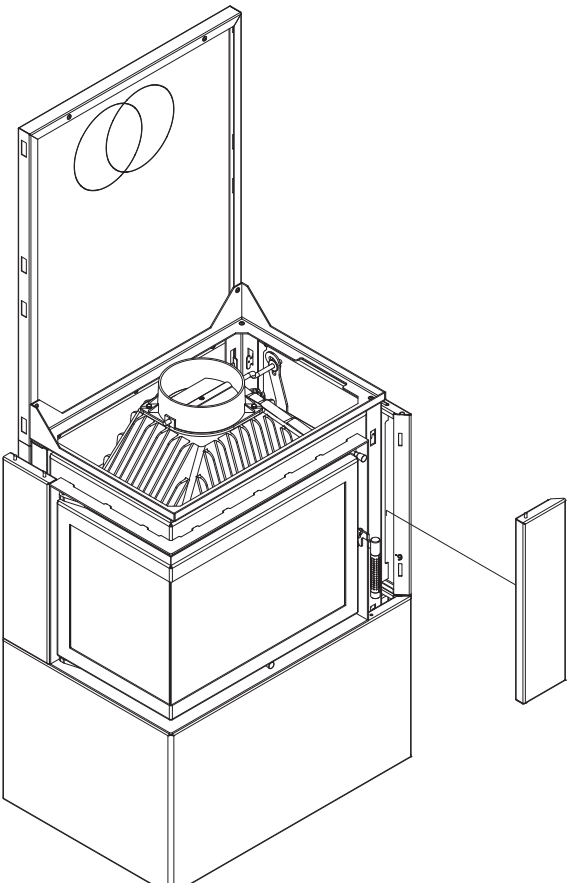

Schritt 14. Bereiten Sie die beiden doppelten Seitenwände für die Installation vor, wie in der Abbildung unten gezeigt. Beide Tafeln sind spiegelbildlich angeordnet - die Anzahl der Haken an der Unterseite der beiden Tafeln ist bei den BSL- und BSP-Versionen der Einheit unterschiedlich (siehe Zeichnungen unten). Die oberen Befestigungsschrauben sollten ebenfalls nur teilweise (einige Gewindespulen), wie bei den unteren Platten, verschraubt werden, um Platz für die Montage des oberen Rahmens, der tragenden Struktur der Anlage, zu lassen.

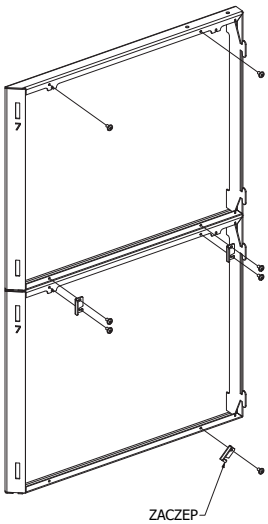

Linke Tafel in der BSL-Version

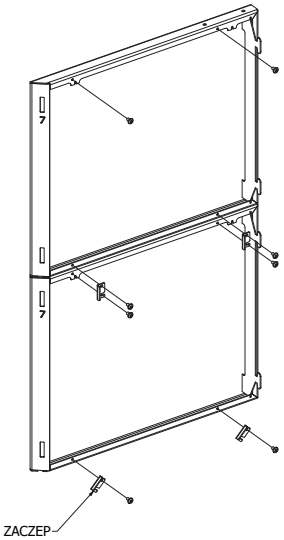

Linke Tafel in der BSP-Version

Schritt 15: Installieren Sie die Seitenteile und die Oberteile wie in der folgenden Abbildung gezeigt.

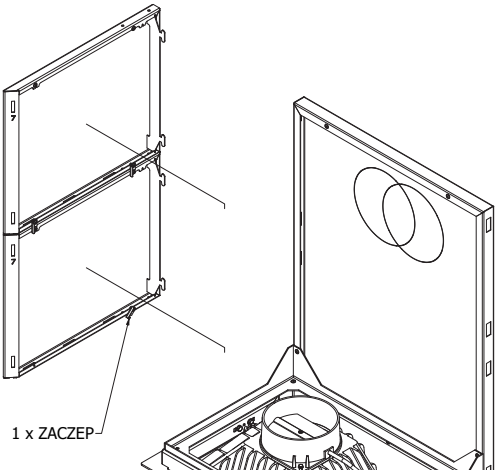

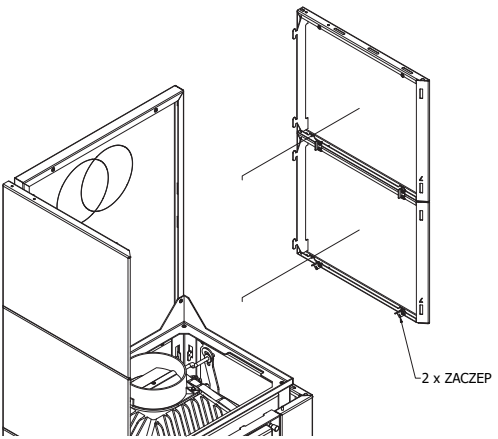

Schritt 15: Installieren Sie die Seitenteile und die Oberteile wie in der folgenden Abbildung gezeigt.

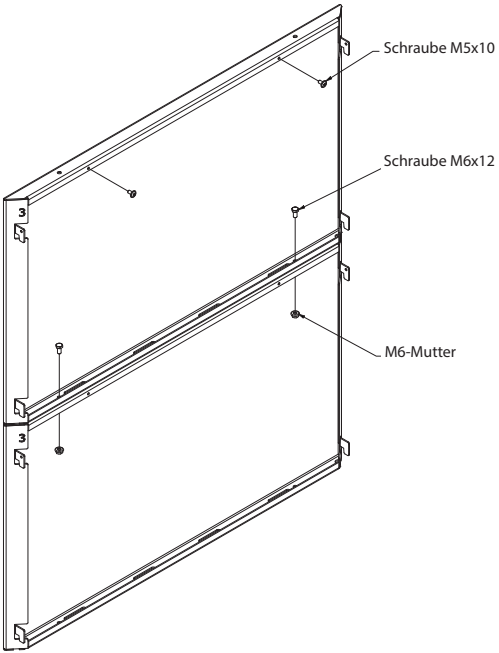

Schritt 17: Installieren Sie die vordere Deckplatte gemäß dem folgenden Schema, indem Sie sie mit Hilfe der Haken in die Aussparungen der Seitenplatten einführen.

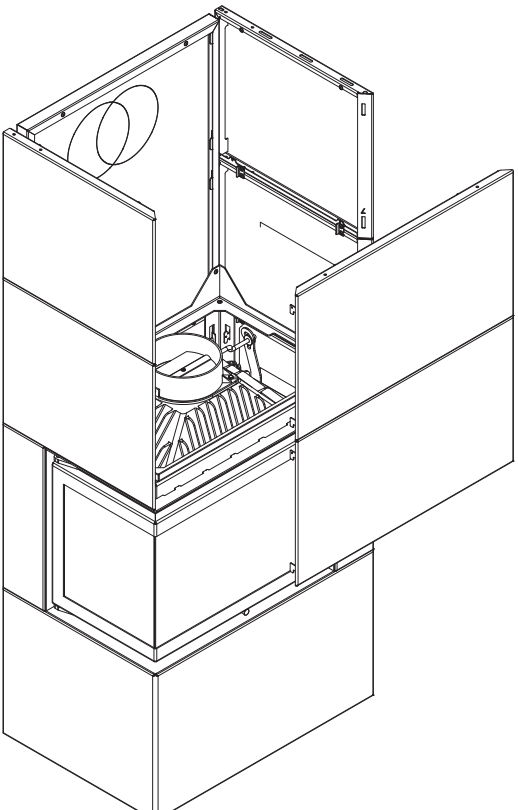

Schritt 18: Installieren Sie den oberen Rahmen des Aufbaus wie in der folgenden Abbildung dargestellt. Verschrauben Sie den Rahmen mit jeder Platte, so dass die gesamte Struktur ausreichend versteift ist.

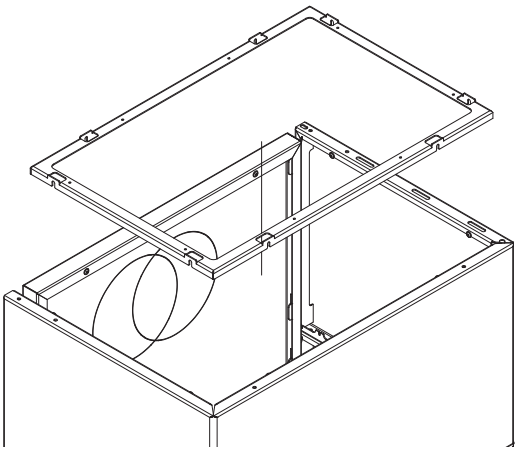

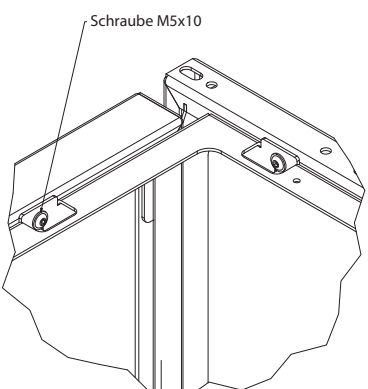

Schritt 19: Installieren Sie die obere Abdeckplatte, indem Sie sie an den zuvor installierten Rahmen der Unterkonstruktion schrauben, wie in der Abbildung unten dargestellt.

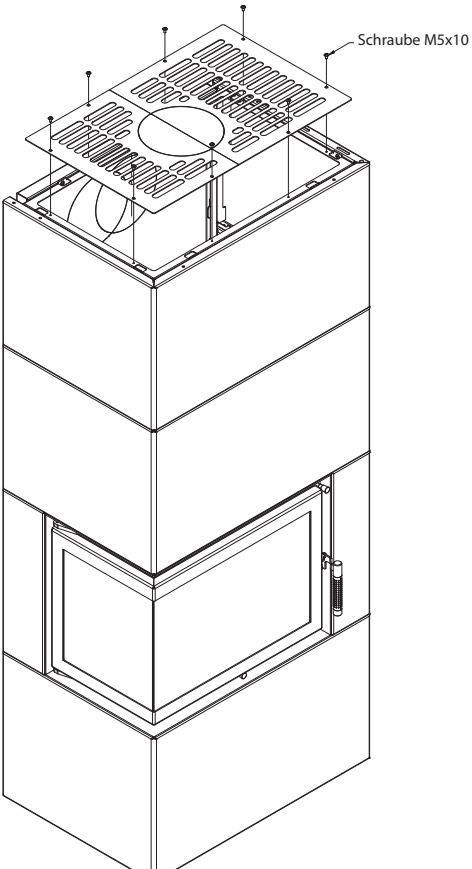

Bereit zur Installation mit dem Gerät

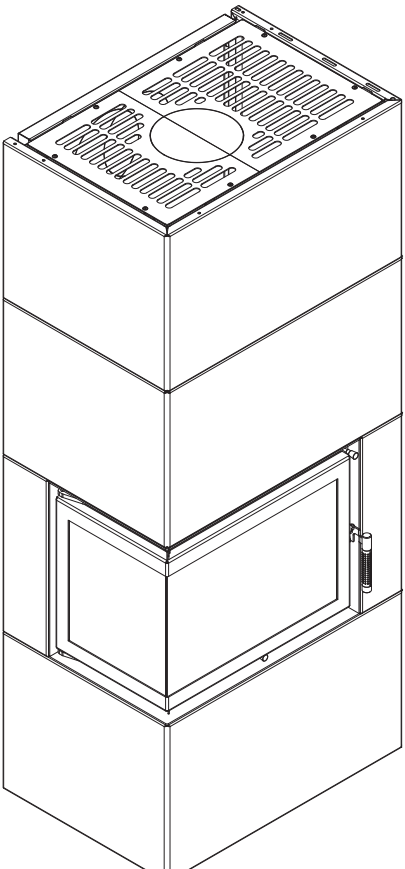

AUSWAHL DES STANDORTS DES GERÄTS IN EINEM SPEZIELLEN GEBÄUDE.
Die Wahl des Installationsortes des Gerätes in einer speziellen SIMPLE EASY BOX sollte durch die Lage des Schornsteins, an den es angeschlossen wird, bestimmt werden. Eine dedizierte Installation bietet Ihnen mehrere Möglichkeiten des Schornsteinaustritts, je nachdem, welche Bedingungen durch die bestehende Schornsteinanlage geschaffen werden oder wie der Schornsteinaustritt letztendlich gewählt wird.

PODŁĄCZENIE URZĄDZENIA DO INSTALACJI KOMINOWEJ.
Der Anschluss des Kamins an die Schornsteinanlage sollte die örtlichen Bauvorschriften und die in der Anleitung des Gerätes selbst enthaltenen Richtlinien beachten, für die die SIMPLE BOX nur ein Zubehörteil ist. Wenn es keine lokalen Richtlinien für die Installation des Geräts und des Schornsteins gibt, befolgen Sie die Bestimmungen des Gerätehandbuchs und des Anschlusses, die dem gekauften Kamin beigefügt sind.

KONSERVIERUNG
WARNUNG!!!!
Alle Wartungsarbeiten sollten mindestens 12 Stunden nach dem Löschen einer abgekühlten Einheit durchgeführt werden.
ACHTUNG!!!!
Die Wartung des Geräts darf nur von einem qualifizierten Servicetechniker durchgeführt werden. Es sollte auch daran erinnert werden, dass für jedes Heizgerät Schornsteinfeger nach den Richtlinien der örtlichen Bauordnung, mindestens aber einmal im Jahr, erforderlich sind.

- Das Gerät sollte regelmäßig, mindestens einmal pro Jahr, überprüft werden.
- Die Reinigung sollte regelmäßig oder bei Auftreten von überschüssiger Asche erfolgen.
- Es dürfen keine Änderungen an der Konstruktion der Einheit vorgenommen werden.
- Das Gerät sollte nicht mit korrosiven Mitteln gereinigt werden.
- Verwenden Sie beim Austausch einzelner Komponenten nur Originalteile, die beim Hersteller erhältlich sind.

VERKÄUFER	
Der Name:	Stempel und Unterschrift des Verkäufers;
Die Adresse:	
Tel/fax:	
Datum des Verkaufs:	
STOCKER EINFÜGEN	
Der Kaminofen muss gemäß den folgenden Vorschriften installiert werden mit den geltenden nationalen Vorschriften und Regeln, mit den Bestimmungen der Betriebsanleitung durch einen autorisierten Installateur. Ich erkläre, dass ich nach der Lektüre des Handbuchs und den Garantiebedingungen, haftet der Hersteller nicht für die Nichteinhaltung der darin enthaltenen Bestimmungen.	Datum und leserliche Unterschrift des Käufers;
INSTALLATEUR DER PATRONE	
Der Firmenname des Installateurs:	
Die Adresse des Installateurs:	
Tel/fax:	
Das Startdatum:	
Ich bestätige, dass der von meinem Unternehmen installierte Kaminofen den Anforderungen der Betriebsanleitung entspricht und in Übereinstimmung mit den geltenden Normen, Bauvorschriften und Brandschutzvorschriften installiert wurde. Der installierte Kaminofen ist bereit für die sichere der Nutzung.	Siegel und Unterschrift des Installateurs;

WARTUNGSDIENST	

RAUCHKANAL-INSPEKTIONSREGISTER	
Übersicht bei der Installation der Patrone	Datum, Unterschrift und Siegel des Schornsteinfegers
Datum, Unterschrift und Siegel des Schornsteinfegers	Datum, Unterschrift und Siegel des Schornsteinfegers
Datum, Unterschrift und Siegel des Schornsteinfegers	Datum, Unterschrift und Siegel des Schornsteinfegers
Datum, Unterschrift und Siegel des Schornsteinfegers	Datum, Unterschrift und Siegel des Schornsteinfegers
Datum, Unterschrift und Siegel des Schornsteinfegers	Datum, Unterschrift und Siegel des Schornsteinfegers
Datum, Unterschrift und Siegel des Schornsteinfegers	Datum, Unterschrift und Siegel des Schornsteinfegers
Datum, Unterschrift und Siegel des Schornsteinfegers	Datum, Unterschrift und Siegel des Schornsteinfegers

Kratki.pl Marek Bal ul. Gombrowicza 4, Wsola, 26-660 Jedlińsk, Poland
tel. 00 48 48 389 99 00, 00 48 48 384 44 88, fax 00 48 48 384 44 88 wew. 106
www.kratki.com

AP/04/2020