LUFT- UND ABGASZIRKULATION:

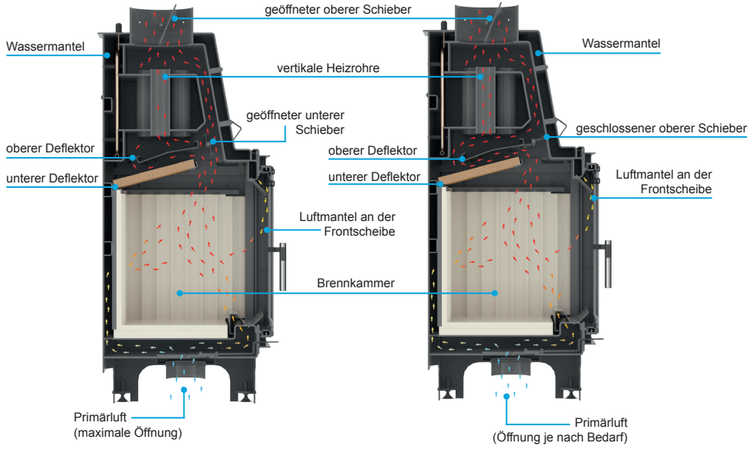

ANHEIZEN DES HEIZEINSATZES

GRUNDSÄTZLICHES BRENNEN

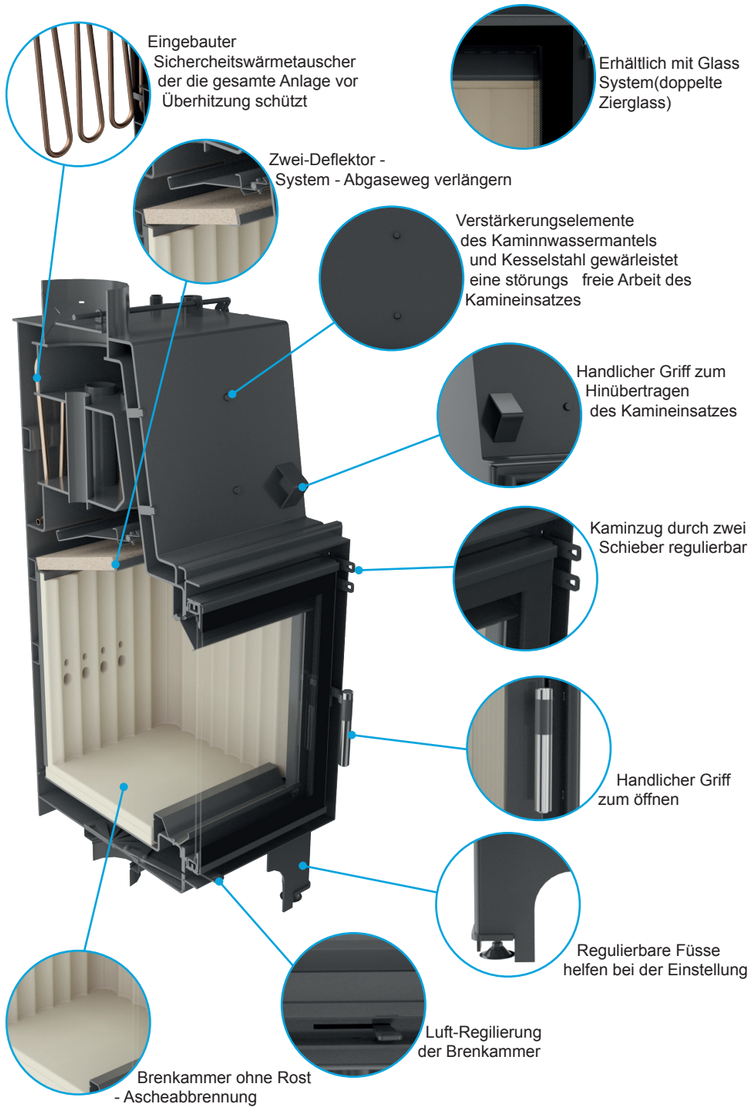

Wasserführende Kamineinsätze Aquario
bilden eine neue Serie der wasserführenden Feuerstätten, die sich dank der angewandten technischen Lösungen durch Effizienz, Ökonomie, Ökologie (niedrige CO-und Feinstaubemission) und hohen Wirkungsgrad (ca. 85%) auszeichnen, somit erfüllen diese Kamineinsätze die deutschen Normen BImSchV 1 und BImSchV 2, die zu den strengsten in Europa zählen.

Angewendete technische Lösungen:
A) Sicherheit
Die Kamineinsätze Aquario sind im Standard mit dem Sicherheitswärmetauscher ausgestattet, der den Kamineinsatz vor Überhitzung schützt. Das stählerne Kamingehäuse wurde zusätzlich mit Schweißnähten gestärkt.

B) Ökologie
Doppelte Regelung der Verbrennungsluft:
- Regelung der Primärluft durch den Aschekasten lässt die notwendige Menge der Luft für die Verbrennung zuführen.
- Regelung der Sekundärluft durch die hintere Wand, die für die Nachverbrennung der Abgase verantwortlich ist.

C) Parameter
Luftzufuhr durch die hintere Wand ist für die Nachverbrennung der Abgase verantwortlich, was die Emission der schädlichen Substanzen verringert und den Wirkungsgrad steigert.
Dank dieser Lösung erreichen die Kamineinsätze sehr gute Arbeitsparameter (niedrige CO-Emission).

Masse:

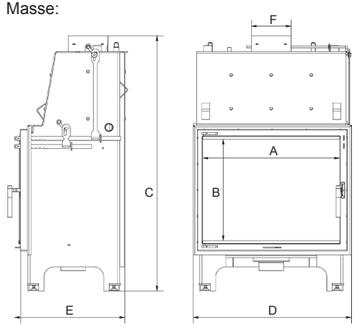

	A	B	C	D	E	F
AQUARIO/M/8/W	464	334	1001	637	442	ø180
AQUARIO/M/12/W	464	334	1201	637	442	ø180
AQUARIO/Z/10/W	519	358	1181	692	524	ø200
AQUARIO/Z/14/W	519	358	1335	692	524	ø200
AQUARIO/O/12/W	605	358	1181	778	524	ø200
AQUARIO/O/16/W	605	358	1335	778	524	ø200
AQUARIO/A/14/W	605	448	1273	790	524	ø200
AQUARIO/A/18/W	605	448	1427	790	524	ø200

AQUARIO

Effizienz

Umweltfreundlichkeit

Sicherheit

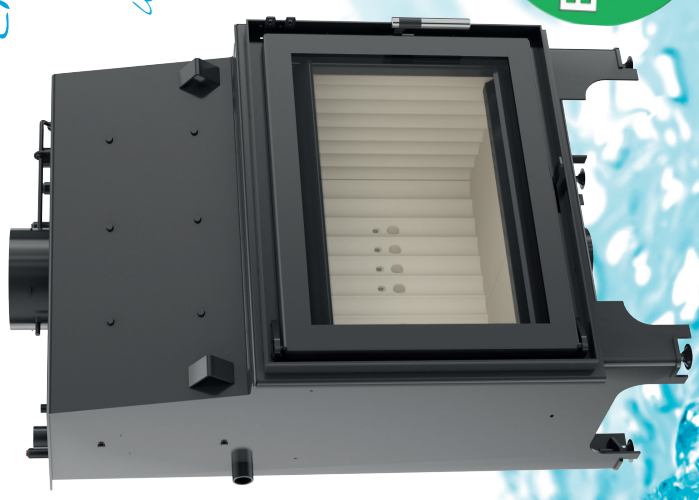

BImSchV 1&2

kratki.pl
kominki • kratki • akcesoria

Kratki.pl Marek Bal
Wsola, ul. W. Gombrowicza 4, 26-660 Jedlińsk, Poland
tel. 00 48 48 340 10 00, 00 48 48 384 44 88, fax 00 48 48 384 44 88 wew. 106
www.kratki.pl

	AQUARIO /M/8/W	AQUARIO /M/12/W	AQUARIO /Z/10/W	AQUARIO /Z/14/W	AQUARIO /O/12/W	AQUARIO /O/16/W	AQUARIO /A/14/W	AQUARIO /A/18/W
Nominelle Leistung (kW)	8 kW	12 kW	9 kW	12 kW	12 kW	16 kW	14 kW	18 kW
Wasserwärmeleistung	5,5 kW	8,1 kW	7,1 kW	10,6 kW	8,4 kW	10,8 kW	9,8 kW	12,5 kW
Raumwärmeleistung	4 kW	4,2 kW	3,7 kW	3,5 kW	3,9 kW	5,3 kW	4,5 kW	5,5 kW
Wärmeleistungsbereich	5-10 kW	8-14 kW	5-11 kW	7-14 kW	8-16 kW	8-16 kW	8-16 kW	10-18 kW
CO-Emmission (bei 13% O_2)	0,1%	0,09%	0,1%	0,08%	0,08%	0,1%	0,08%	0,07%
Wirkungsgrad	82 %	87 %	83 %	86 %	83,1 %	84,4 %	84,3 %	86,5 %
Feinstaubemmission	38 mg/m³	31 mg/m³	36 mg/m³	35 mg/m³	34 mg/m³	37 mg/m³	30 mg/m³	26 mg/m³
NOx	138 mg/m³	133 mg/m³	104 mg/m³	150 mg/m³	106 mg/m³	106 mg/m³	87 mg/m³	77 mg/m³
Rauchrohrdruchmesser	180 mm	180 mm	200 mm	200 mm	200 mm	200 mm	200 mm	200 mm
Abgastemperatur	227C°	198C°	221C°	250C°	186C°	204C°	220C°	207C°
Abgasmassenstrom	9,52 g/s	9,55 g/s	9,46 g/s	11,5 g/s	12,5 g/s	14,9 g/s	12,4 g/s	13,6 g/s
Gewicht	231 kg	236 kg	250 kg	283 kg	280 kg	312 kg	290 kg	331 kg
Erforderlicher Förderdruck	12 Pa							
Betriebsdruck	2 bar							
Brennstoff	Saison-Laubholz, Braunkohlebriketts							
Material	Kesselstahl, Acumotte							
Maximale Holzscheitzslänge	450 mm	450 mm	550 mm	550 mm	550 mm	550 mm	500 mm	500 mm